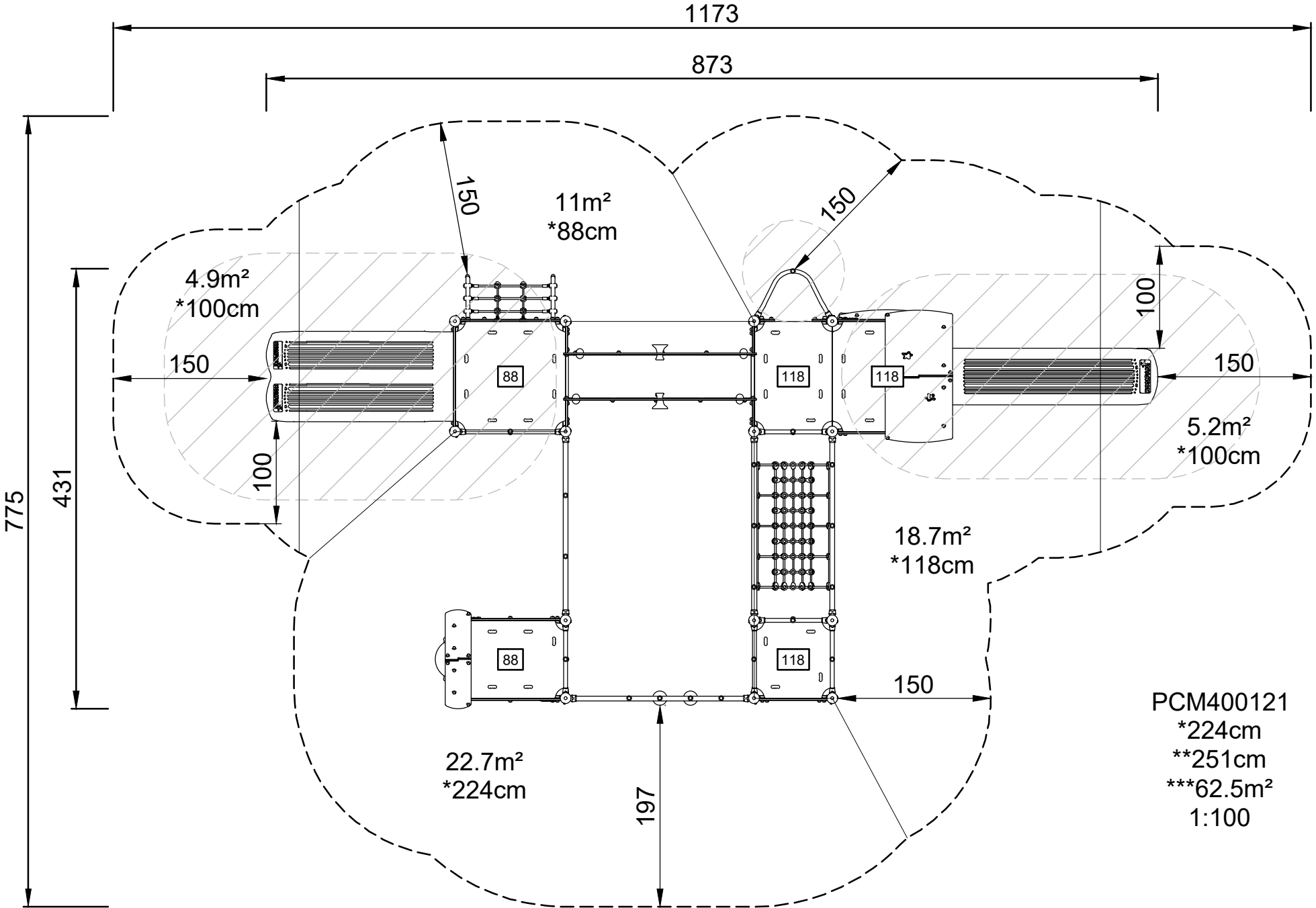
1173
873
775
431
150
11m²
*88cm
150
4.9m²
*100cm
150
100
88
118
118
100
150
5.2m²
*100cm
18.7m²
*118cm
88
118
150
22.7m²
*224cm
197
PCM400121
*224cm
**251cm
***62.5m²
1:100